Electrolux PROFESSIONAL

Modulare Großküchengeräteserie 700XP Vollmodul-Elektro-Bain-Marie, Tischgerät

Technisches Datenblatt
ARTIKEL #
MODELL #

NAME #

SIS #

AIA #



371097 (E7BMEHB000)	ELEKTRO-TISCH-BAIN-MARIE 800 MM
371145 (E7BMEHB00N)	ELEKTRO-TISCH-BAIN-MARIE 800 MM 230 V

Kurzbeschreibung

Artikel Nr.

Elektro-Wasserbad GN 2/1, Tischgerät
mit 1,5 mm starker Deckplatte aus CrNiStahl 1.4301, Front-, Rücken- und Seitenverkleidungen aus CrNiStahl 1.4301 mit Scotch-Brite Schliff
- Becken 630x510x156 mm, für Behälter GN 2/1 bis 150 mm tief geeignet
- Temperaturbereich: 30-90°C
- Wasserfülleinrichtung nicht enthalten, bitte separat bestellen ! (206247)
Tischgerät, Korpushöhe 250 mm

Hauptmerkmale

- Gerät zur Montage auf offene Unterbauten, Brückenkonsolen oder bodenfreie Systeme.
- Heißwasser-Bain-Marie zum Warmhalten fertiger Speisen auf Serviertemperatur.
- Incoloy Heizelemente unter dem Beckenboden.
- Füllmarke an Beckenseitenwand.
- Gerät für manuelle Beckenfüllung.
- Wassertemperatur thermostatisch geregelt bis max. 90 °C.
- Beckenablaufhahn frontseitig.
- Alle wesentlichen Komponenten frontseitig gelagert für leichte Wartung.
- Geeignet für die Installation auf der Arbeitsplatte.

Konstruktion

- Außenverkleidung aus Edelstahl mit Scotch Brite Schliff.
- Einteilige tiefgezogene 1,5 mm dicke Deckplatte aus Edelstahl.
- Gerät mit rechtwinkligen Seitenkanten für bündige Verbindung der Gerät nebeneinander ohne Ritzen und Schmutzecken.
- Das Becken ist nahtlos in die Deckplatte eingeschweißt.

Optionales Zubehör

- Verbindungs-/Dichtungsmittel PNC 206086 ❑
- Träger für Brückeninstallation, 800 mm PNC 206137 ❑
- Träger für Brückeninstallation, 1000 mm PNC 206138 ❑
- Träger für Brückeninstallation, 1200 mm PNC 206139 ❑
- Träger für Brückeninstallation, 1400 mm PNC 206140 ❑
- Träger für Brückeninstallation, 1600 mm PNC 206141 ❑
- Rückseitiger Abgaskamin, 800 mm PNC 206304 ❑
- Seitlicher Handlauf rechts/ links Marine für XP700 PNC 206307 ❑
- RÜCKS. HANDLAUF 800 MM - MARINE PNC 206308 ❑
- Front-Handlauf, 600 mm PNC 216047 ❑
- Front-Handlauf, 1200 mm PNC 216049 ❑
- Front-Handlauf, 1600 mm PNC 216050 ❑
- Breiter Handlauf, Portionierbord, 800 mm PNC 216186 ❑
- 2 Seitenblenden für Tischgeräte PNC 216277 ❑

Genehmigung:

- Gelochter Einlegeboden für Vollmodul-Bain-Marie PNC 921623 ❑
- Wasserhahn für Tisch-Bain-Maries PNC 921627 ❑

Das Unternehmen behält sich das Recht auf Änderungen der Spezifikation vor.

2026.11.19

Modulare Großküchengeräteserie 700XP Vollmodul-Elektro-Bain-Marie, Tischgerät

Front

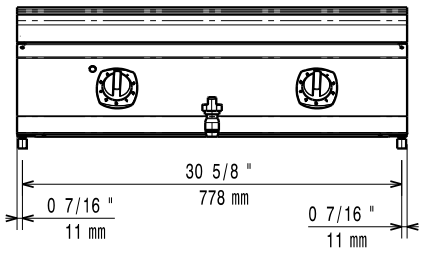

Seite

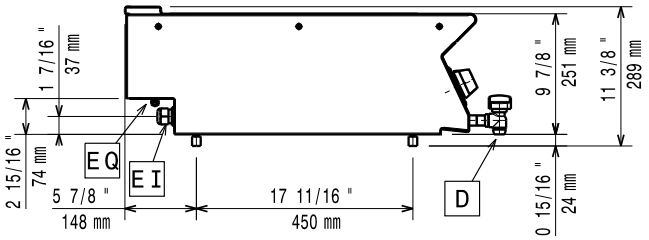

D = Ablauf
EI = Elektroanschluss
EQ = Equipotentialschraube

oben

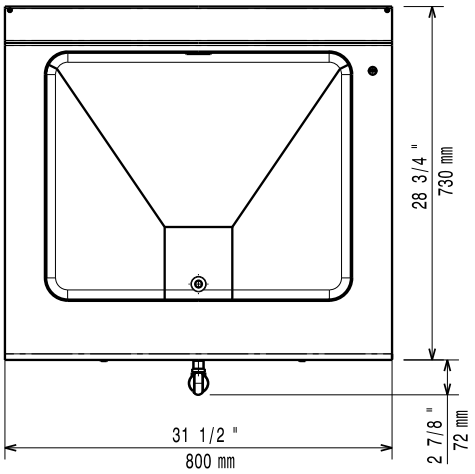

Elektrisch

Netzspannung:	
371097 (E7BMEHB000)	380-400 V/2N ph/50-60 Hz
371145 (E7BMEHB00N)	230 V/3 ph/50/60 Hz
Gesamt-Watt	3 kW

Wasser

Wasserablauf:	
371097 (E7BMEHB000)	50 mm

Schlüsselinformation

Bei Aufstellung des Geräts auf oder neben ein temperaturempfindliches Möbel o. ä. muss ein Sicherheitsabstand von ca. 150 mm eingehalten oder eine Isoliervorrichtung installiert werden.

Beckenabmessungen (Nutzinhalt) Länge:	630 mm
Beckenabmessungen (Nutzinhalt) Höhe:	156 mm
Beckenabmessungen (Nutzinhalt) Tiefe:	510 mm
Thermostatbereich:	30 °C MIN; 90 °C MAX
Nettogewicht:	27 kg
Versandgewicht:	35 kg
Versandhöhe:	
371097 (E7BMEHB000)	520 mm
371145 (E7BMEHB00N)	540 mm
Versandlänge:	820 mm
Versandtiefe:	860 mm
Versandvolumen:	
371097 (E7BMEHB000)	0.37 m³
371145 (E7BMEHB00N)	0.38 m³
Zertifizierungsgruppe	
371097 (E7BMEHB000)	EBM78
371145 (E7BMEHB00N)	N7BE1

Das Unternehmen behält sich das Recht auf Änderungen der Spezifikation vor.

2026.11.19